CÓDIGO: **43176** CLAVE: **PLA-501L**

Luminario LED 8 W plafón decorativo cuadros luz día

- Cuerpo de acero y pantalla de PVC
- Encendido instantáneo (proporciona el 100% de brillo al encender)
- LED integrado
- Ideal para hogar, comercios, vestíbulos y más

Tiempo de vida 10,000 h

Sobreponer en plafón

Certificaciones y garantías

- Cumple la norma: NOM-003-SCFI

D.R. © Truper S.A. de C.V. 2022 | Todos los derechos reservados.

Prohibida su reproducción o divulgación total o parcial así como su uso o aprovechamiento sin autorización escrita de Truper, S.A de C.V.

Especificaciones

Potencia	8 W
Flujo luminoso	600 lm
Tensión / Frecuencia	120 V - 220 V / 60 Hz
Corriente	110 mA - 61 mA
Temperatura de color	6 500 k / Luz de día
Dimensiones (alto x diámetro)	4 cm x 22 cm
Empaque individual	Caja
Inner	2
Master	20

Incluye

Driver

D.R. © Truper S.A. de C.V. 2022 | Todos los derechos reservados.

Prohibida su reproducción o divulgación total o parcial así como su uso o aprovechamiento sin autorización escrita de Truper, S.A de C.V.

Imagenes complementarias

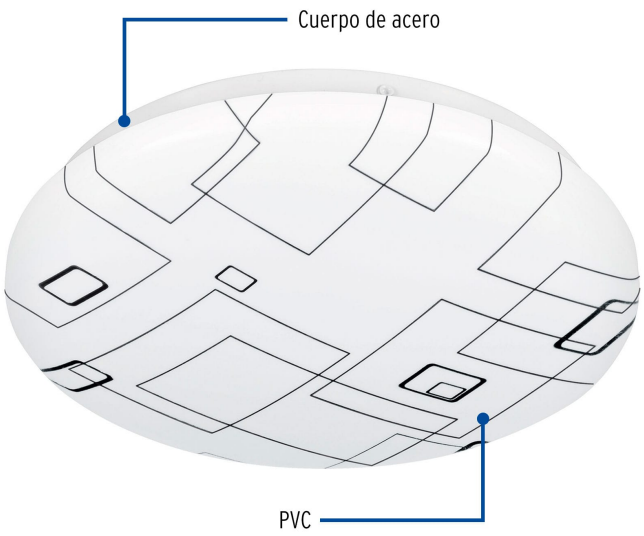

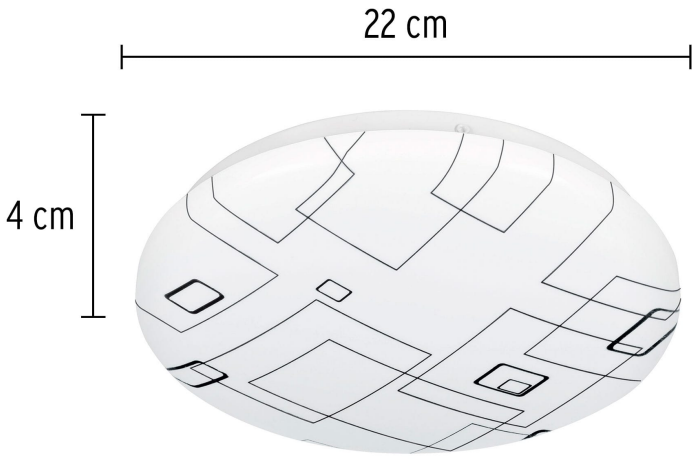

PLA-501L

D.R. © Truper S.A. de C.V. 2022 | Todos los derechos reservados.

Prohibida su reproducción o divulgación total o parcial así como su uso o aprovechamiento sin autorización escrita de Truper, S.A de C.V.